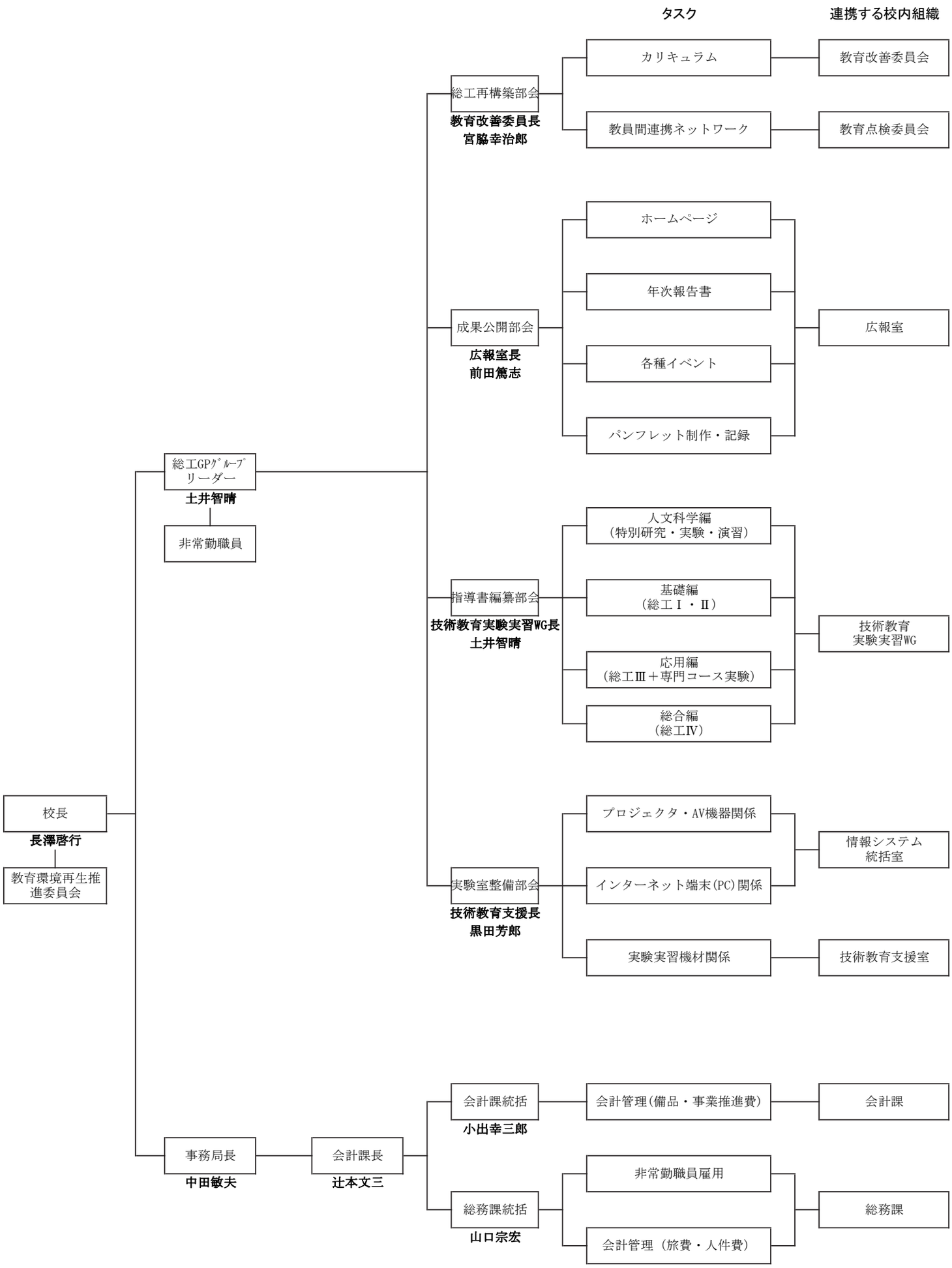平成22年度教育GP(総工GP)組織図